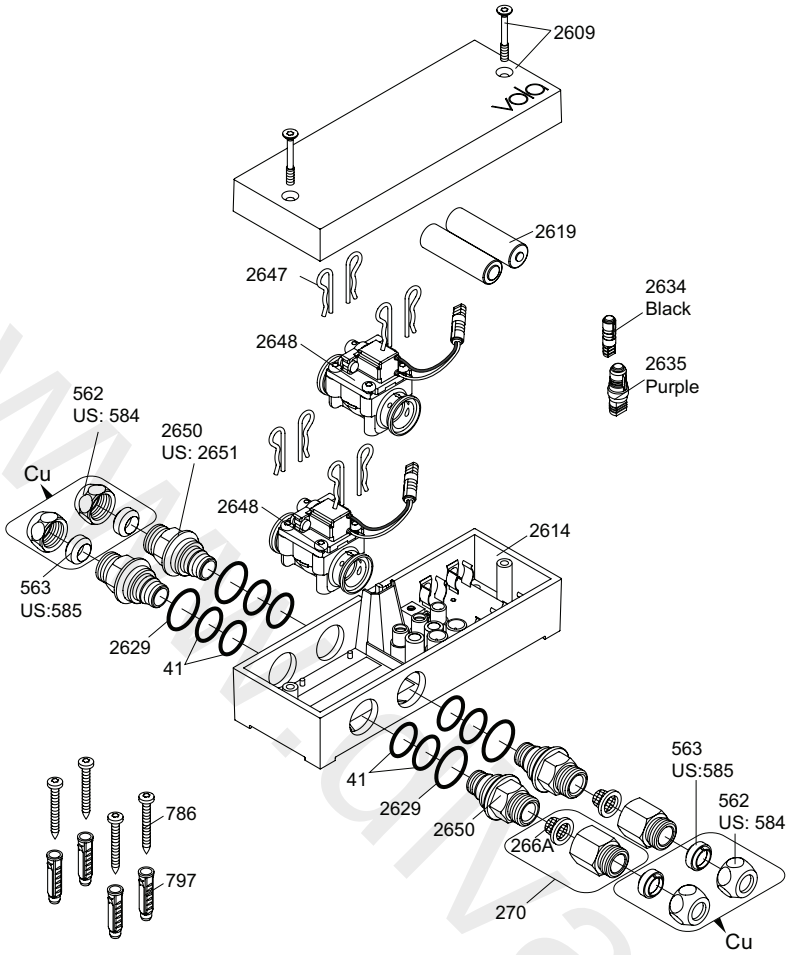

VR2650:	2xVR41, VR2652, VR2629
VR2651:	2xVR41, VR2652, VR2629 (USA)
VR2654:	4xVR2647, VR2648, 2xVR2650, 2xVR266A

Additional parts / Zusätzliche Teile / Supplerende dele / Ytterligare delar
Extra onderdelen / Pièces supplémentaires / Las piezas adicionales

Remote control / Fernbedienung / Fjernbetjening / Fjärkontroll
Afstandsbediening / Contrôle à distance / Telemando

2625

Power supply / Netzteil / Strømforsyning / Strömförsörjning
Stroomvoorziening / Alimentation / Convertidor adaptador

2622: ROW&GB
2626: EU

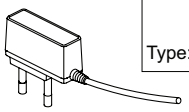

	EU	GB	US	AUS
Type:	C	G	A	I

2623: IPX5

Extension
2639 - 5 m
2645 - 10 m

Black / Schwartz / Sort
Svart / Zwart / Noir

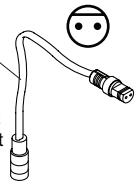

Signal cable / Signalkabel
Signaalkabel / Câble de signal / Cable de señal

41XX, 49XX:
509 - 1.5 m
509A - 5 m
509B - 10 m

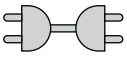

RB1E, HV1E:
2656 - 1.5 m

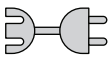

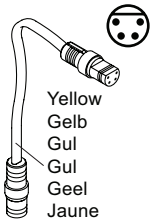

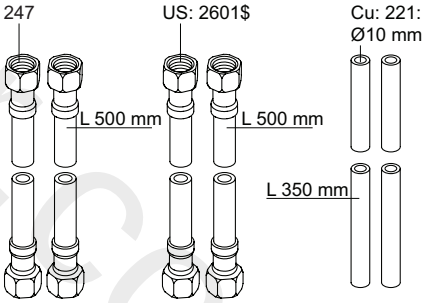

Adapter
Adapteur

Discontinued model
augefhörte Modell
Udgået model
Avvecklad modell
Beëindigde model
Modèle discontinué

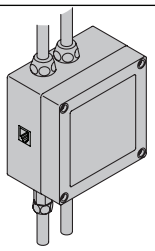

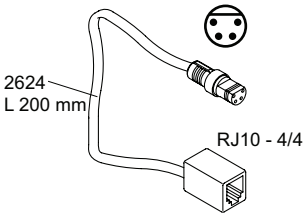

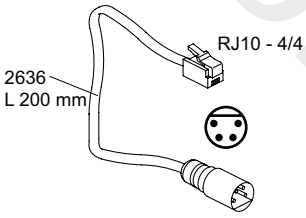

vola
Lunavej 2
DK-8700 Horsens
Tlf : + 45 7023 5500
sales@vola.com
www.vola.com

VOLA VR2618
HV1E/4100/4900

Date: Feb. 23

Rev.: 2

Sheet: SB21.16

www.vanvapor.com