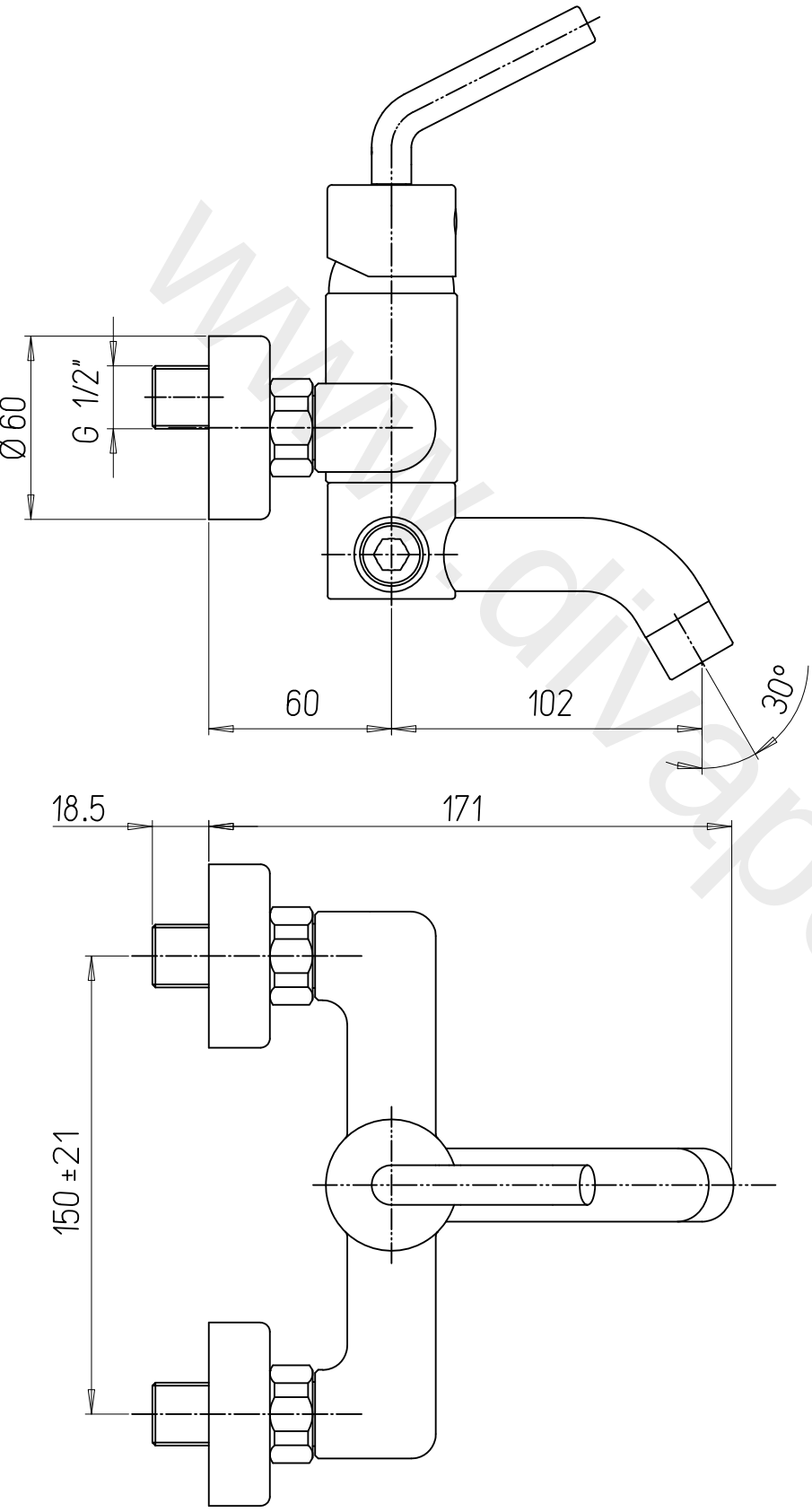

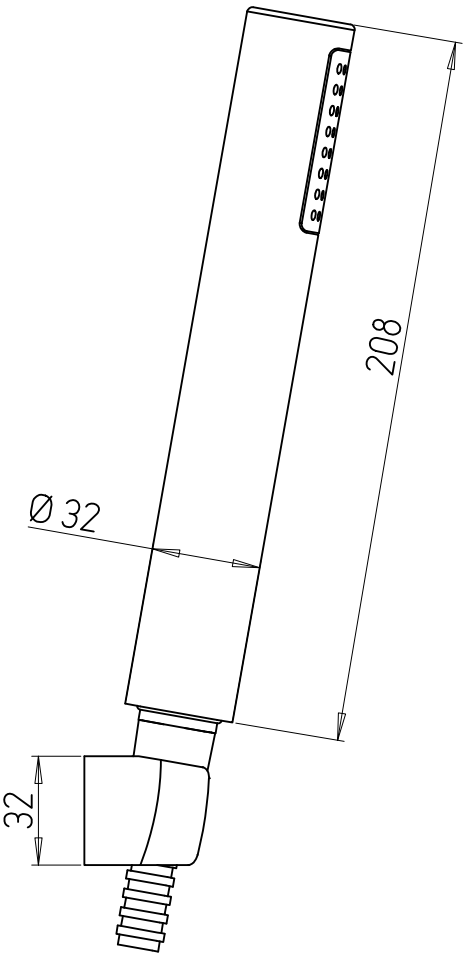

www.divapor.com