Spare Parts / Ersatzteile / Pièces de recharge / Pezzi di Ricambio / Piezas de requesto / Parte de reposição / Reserveonderdelen / Reservdelar / Reservedeler / Varaosat / Vraosat / Varahlutir / Ανταλλακτικά / Yedek Parçalar / Náhradní díly / Náhradné diely / Nadomestni deli / Резервни части / Запчасти / Części Zapasowe / Piese de schimb/ Rendelhető alkatrészek / Запасні частини / Reservni delovi / Резервни делови / Резервни делови / Atsarginių dalių / Tellitavad varuosad / Rezervju daļu

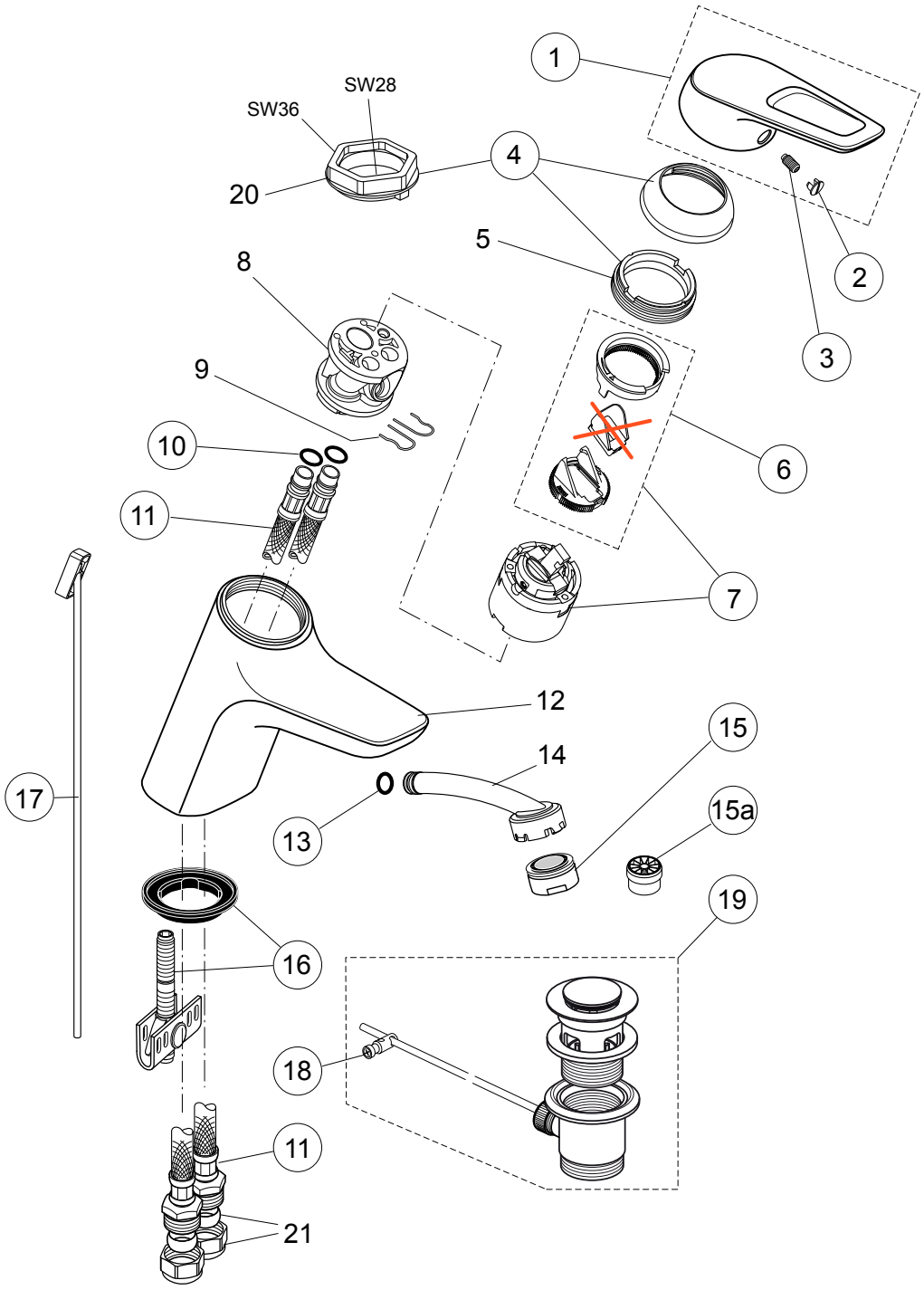

XX = AA,AD

1	A 963 313 XX
2	A 963 054 NU
3	A 963 309 NU
4	B 960 862 XX
6	A 963 314 NU
7	B 960 775 NU
10	A 963 788 NU
11	A 963 375 NU
13	A 961 118 NU
15	B 960 754 XX
15a	A 962 713 NU
16	A 960 949 NU
17	A 963 357 XX
18	A 963 404 NU
19	A 961 230 XX

CERAMIX BLUE

A 5652 ..

0211 / A 866 392
(+ A 865 612)
Made in Germany

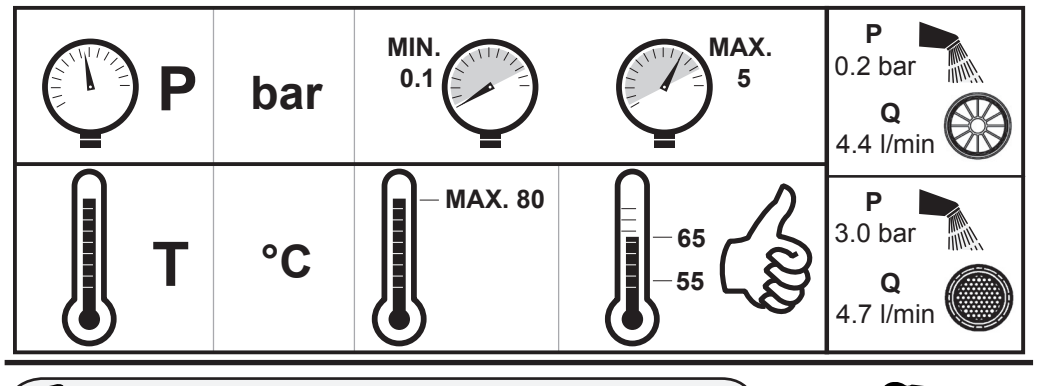

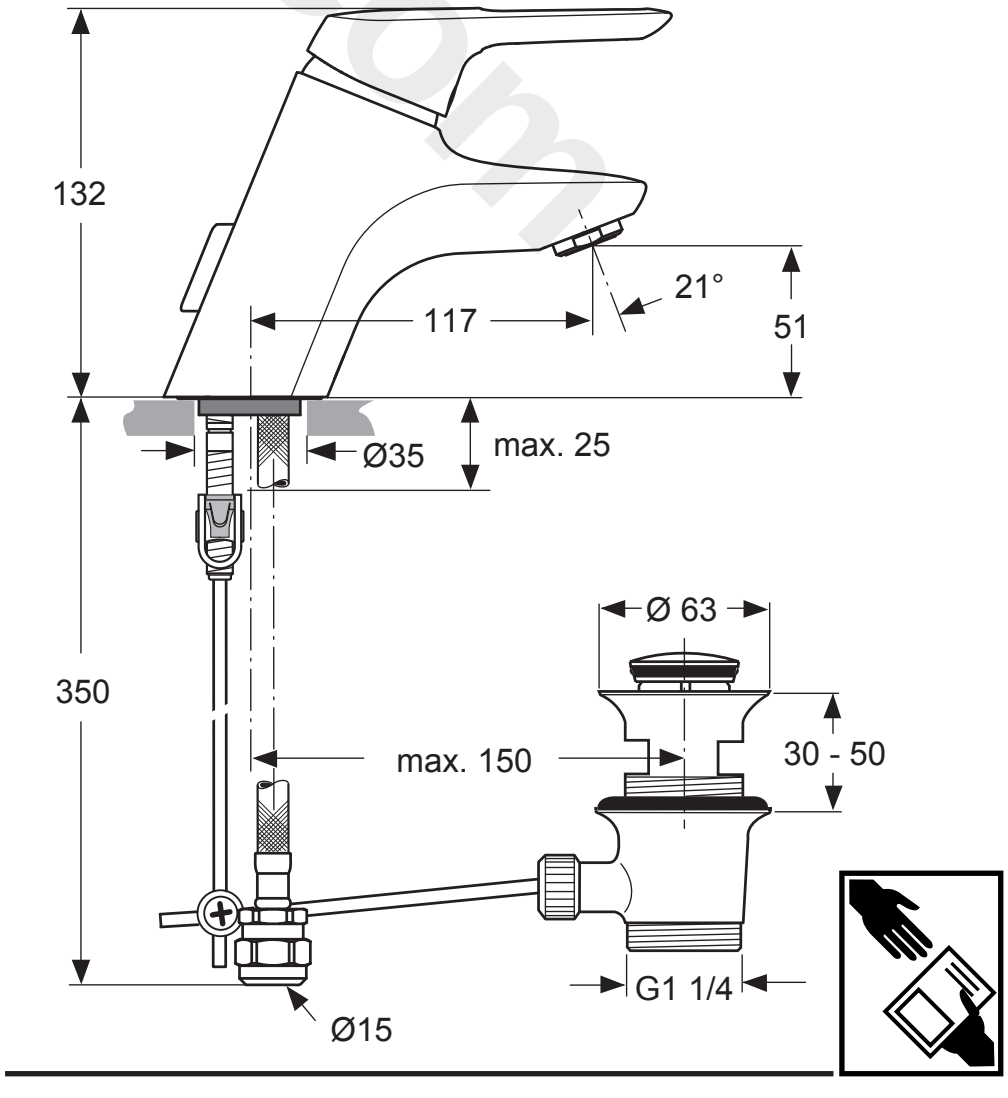

Ideal Standard
Roentgenstrasse 9
54516 Wittlich
Germany

www.divaperfect.com

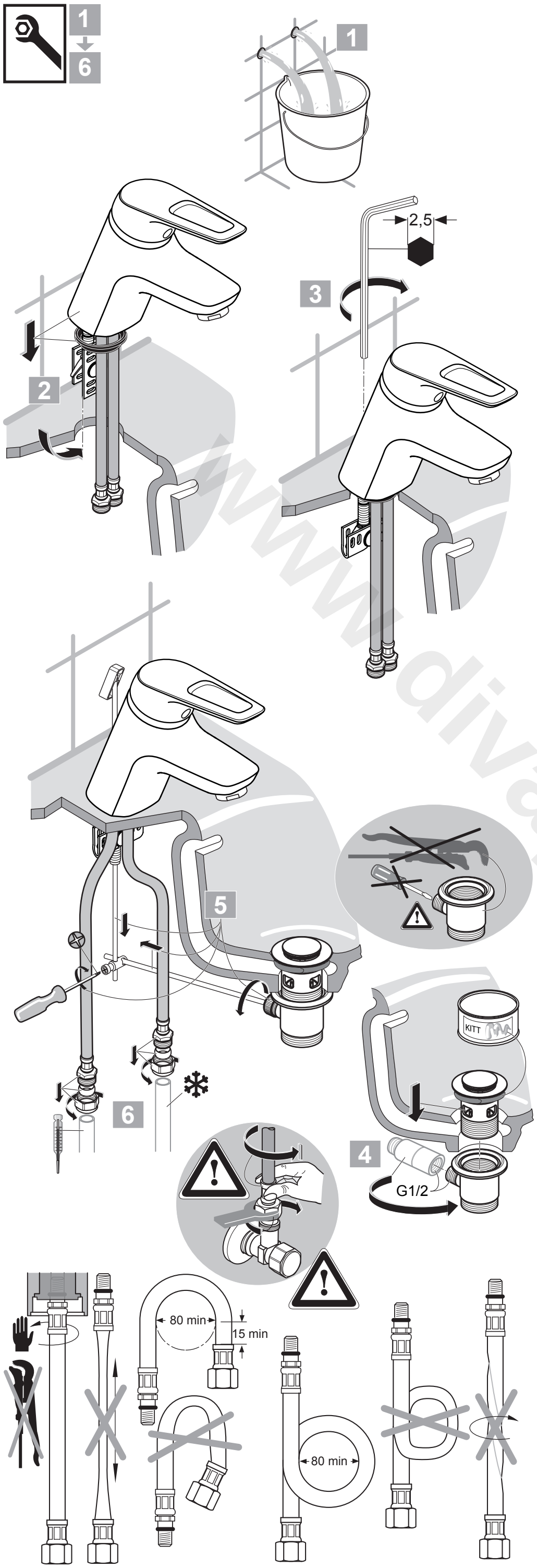

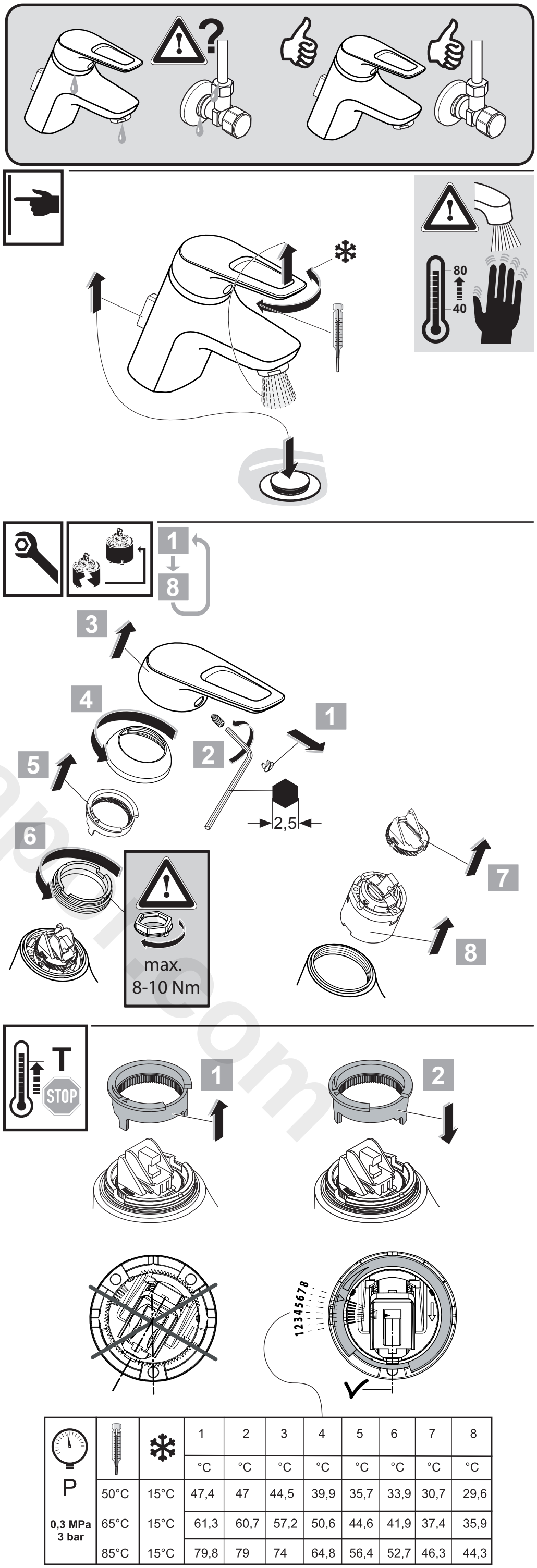

P			1	2	3	4	5	6	7	8
			°C	°C	°C	°C	°C	°C	°C	°C
	50°C	15°C	47,4	47	44,5	39,9	35,7	33,9	30,7	29,6
0,3 MPa 3 bar	65°C	15°C	61,3	60,7	57,2	50,6	44,6	41,9	37,4	35,9
	85°C	15°C	79,8	79	74	64,8	56,4	52,7	46,3	44,3

www.divaportal.com